COMUNE DI LENOLA

Provincia di Latina

REALIZZAZIONE DI STRUTTURA METALLICA INDIPENDENTE A SOPPALCO PER INSERIMENTO ANTINCENDIO E SERVIZI

Intervento di recupero architettonico, messa a norma, sostenibilità ambientale, abbattimento barriere architettoniche dell'antico cine-teatro Lilla

COMMITTENTE: Comune di Lenola

PROGETTO ESECUTIVO

PARTICOLARI - NODI

TAV 02ST

scala varie

Responsabile Unico del Procedimento
Geom F. MASTROBATTISTA

Data: *OTTOBRE 2015*

Aggiornamento 1:
Aggiornamento 2:

PROGETTAZIONE: Edi engineering srl

PROGETTISTA STRUTTURALE
Dott. Ing. Giovanni SCIACCA

CARPENTERIA METALLICA - scala 1:20

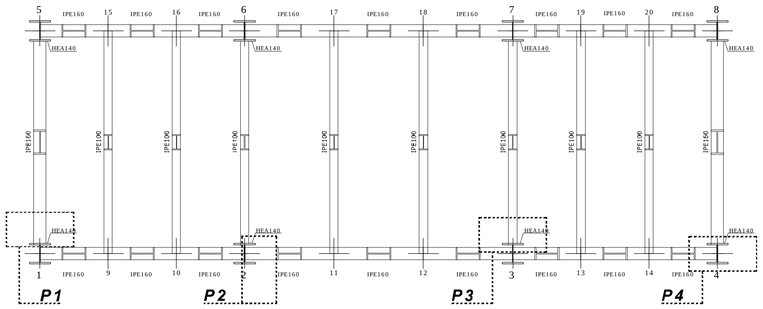

P1 - ATTACCO IPE 160 ORTOGONALE SU PILASTRI 1-5-4-8 scala 1:5

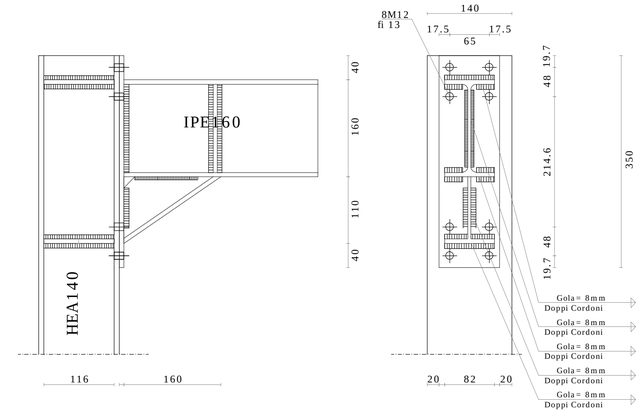

TELAIO 1-5 ESTREMO 1

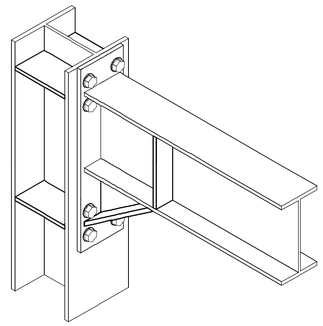

LEGENDA E PRESCRIZIONI		
- Trave IPE160 - Colonna HEA140 - Flangia Base 100 mm Spessore 8 mm Acciaio tipo S355	- Bulloni Diametro Ø12 mm Classe Vite 10.9 Tolleranza foro 0.1 mm - Saldatura Spessore minimo 8 mm	- Costole di irrigidimento Spessore 8 mm

Ove non diversamente indicato le saldature sono da intendere a completa penetrazione ovvero a doppio cordone d' angolo e di lato non minore dello spessore della lamiera collegata.

P2 - ATTACCO IPE 160 LONGITUDINALE SU PILASTRI 1-2-3-4 E 5-6-7-8 scala 1:5

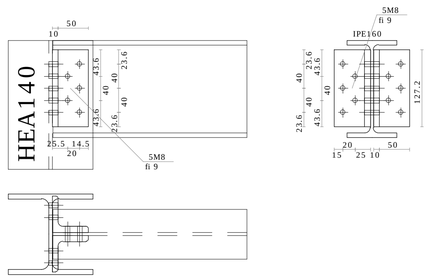

TELAIO 1-4 ESTREMO 2

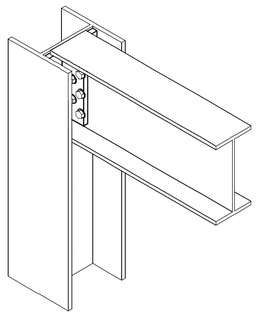

LEGENDA E PRESCRIZIONI	
- Colonna HEA140 - Trave portata IPE160 - Squadrette ANG60*10 Spessore 10 mm Altezza 127.2 mm Acciaio tipo S235 - Bulloni squadrette	Lato colonna: Diametro Ø8 Classe Vite 8.8 Tolleranza foro 0.1 mm Lato trave portata: Diametro Ø8 Classe Vite 8.8 Tolleranza foro 0.1 mm

P3 - ATTACCO IPE 100 ORTOGONALE SU PILASTRI 2-3 E 6-7 scala 1:5

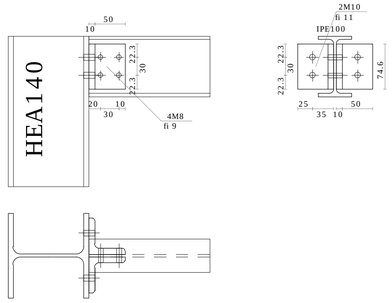

TELAIO PER IPE 100

LEGENDA E PRESCRIZIONI
- Colonna HEA140 - Trave portata IPE100 - Squadrette ANG60*10 Spessore 10 mm Altezza 74.6 mm Acciaio tipo S235 - Bulloni squadrette Lato colonna: Diametro Ø10 Classe Vite 4.6 Tolleranza foro 0.1 mm Lato trave portata: Diametro Ø8 Classe Vite 8.8 Tolleranza foro 0.1 mm

P4 - ATTACCO PILASTRI - FONDAZIONE SU PILASTRI 1-2-3-4 E 5-6-7-8 scala 1:5

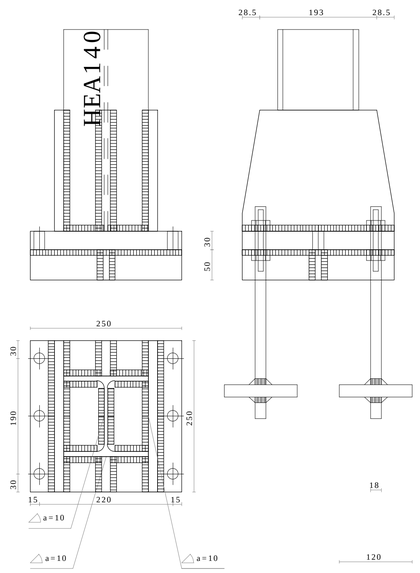

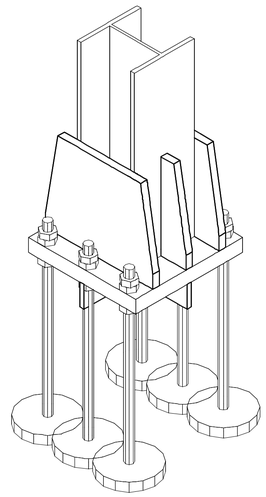

LEGENDA E PRESCRIZIONI		
- Colonna HEA140 - Piastra di base Base 250 mm Altezza 250 mm Spessore 30 mm Acciaio tipo S275 - Saldatura Spessore minimo 10 mm - Calcestruzzo C28/35	- Tirafondi Diametro Ø18 mm Classe Vite 8.8 Tolleranza foro 0.1 mm - Rosetta Raggio 60 mm Spessore 20 mm Acciaio tipo S275	- Nervature Superiori Spessore 15 mm Altezza 200 mm - Nervature Inferiori Spessore 10 mm Altezza 50 mm